PRODUCED BY AN AUTODESK STUDENT VERSION

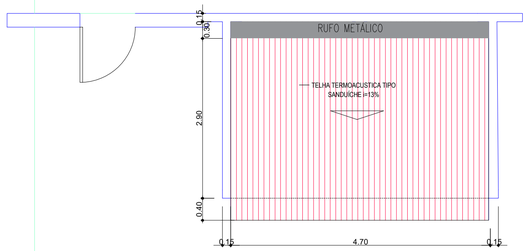

PLANTA BAIXA COBERTURA PORTARIA
ESCALA 1/50

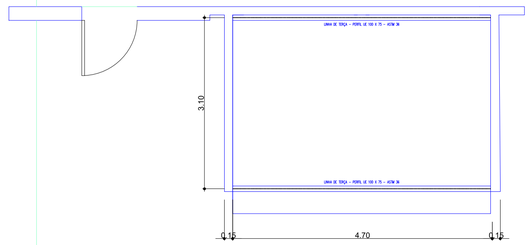

PLANTA ESTRUTURA MET. PORTARIA
ESCALA 1/50

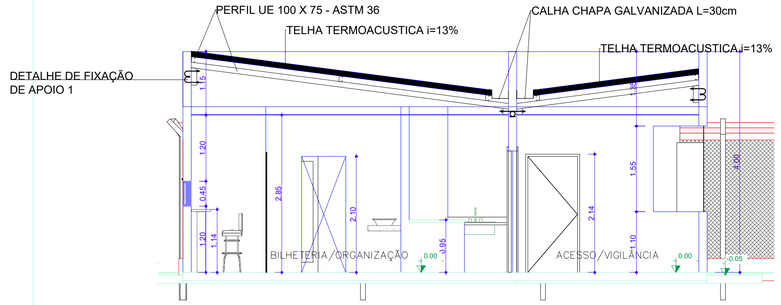

DETALHE COBERTURA ADMINISTRATIVO
ESCALA 1/50

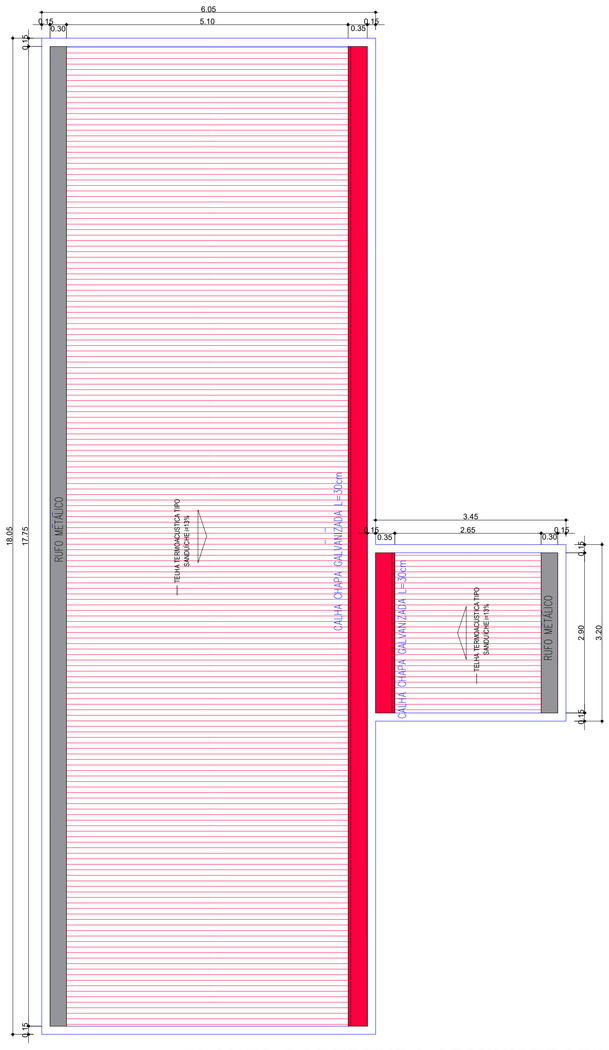

PLANTA COBERTURA ADMINISTRATIVO
ESCALA 1/50

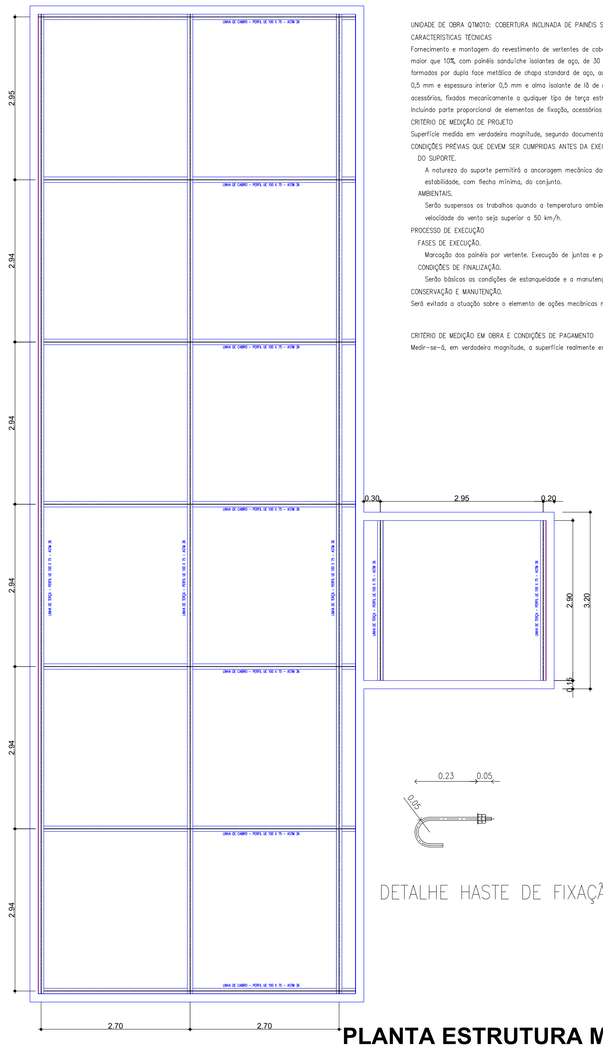

PLANTA ESTRUTURA MET. ADMINISTRATIVO
ESCALA 1/50

UNIDADE DE OBRA 01M010: COBERTURA INCLINADA DE PAINÉIS SANDUÍCHE ISOLANTES, DE AÇO.

CARACTERÍSTICAS TÉCNICAS

Fornecimento e montagem do revestimento de vertentes de coberturas inclinadas, com um caimento maior que 10%, com painéis sanduíche isolantes de aço, de 30 mm de espessura e 1150 mm de largura, formados por dupla face metálica de chapa standard de aço, acabamento pré-lacado, de espessura exterior 0,5 mm e espessura interior 0,5 mm e alma isolante de lã de rocha de densidade média 145 kg/m³, e acessórios, fixados mecanicamente a qualquer tipo de terça estrutural (não incluída neste preço). Incluindo parte proporcional de elementos de fixação, acessórios e juntas.

CRITÉRIO DE MEDIÇÃO DE PROJETO

Superfície medida em verdadeira magnitude, segundo documentação gráfica de Projeto.

CONDIÇÕES PRÉVIAS QUE DEVEM SER CUMPRIDAS ANTES DA EXECUÇÃO DAS UNIDADES DE OBRA

DO SUPORTE:

A natureza do suporte permitirá a ancoragem mecânica das placas, e o seu dimensionamento garantirá a estabilidade, com flecha mínima, do conjunto.

AMBIENTAIS.

Serão suspensos os trabalhos quando a temperatura ambiente seja inferior a 1ºC, chova, neve ou a velocidade do vento seja superior a 50 km/h.

PROCESSO DE EXECUÇÃO

FASES DE EXECUÇÃO.

Marcação dos painéis por vertente. Execução de juntas e perímetro. Fixação mecânica dos painéis.

CONDIÇÕES DE FINALIZAÇÃO.

Serão básicas as condições de estanqueidade e a manutenção da integridade da cobertura contra a ação do vento.

CONSERVAÇÃO E MANUTENÇÃO.

Será evitada a atuação sobre o elemento de ações mecânicas não previstas no cálculo.

CRITÉRIO DE MEDIÇÃO EM OBRA E CONDIÇÕES DE PAGAMENTO

Medir-se-á, em verdadeira magnitude, a superfície realmente executada segundo especificações de Projeto.

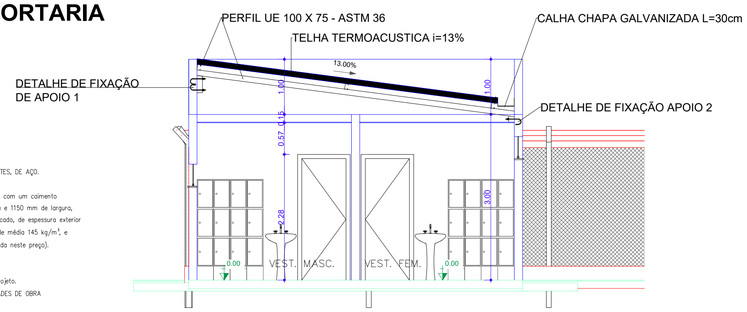

DETALHE COBERTURA ADMINISTRATIVO
ESCALA 1/50

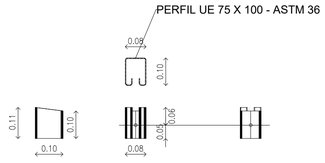

DETALHE APOIO 2

DETALHE HASTE DE FIXAÇÃO

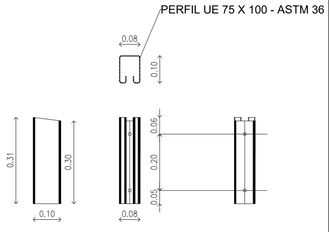

DETALHE APOIO 1

PREFEITURA:

CREA/TO:

BOMBEIROS

FOLHA: 01/01

PROJETO: ESTRUTURA METÁLICA

OBRA: CENTRO DE EVENTOS
APOIO A PROJETO DE INFRAESTRUTURA TURÍSTICA

ENDEREÇO:
AVENIDA ESTRUTURAL - ÁREA DE EXPANSÃO
MAT. 2.075 - CRI ALTO PARAÍSO
ALTO PARAÍSO DE GOIÁS/GO

DATA: DEZ/2019

PROPRIETÁRIO:
PREFEITURA MUN. DE ALTO PARAÍSO DE GOIÁS

Assinatura:

ÁREAS

CONSTRUÇÃO:	5.716,96 m2
TERRENO:	5.716,96 m2
OCUPAÇÃO	100,00%

Autor do Projeto:
ENG. RAFAEL SILVA FERNANDES
CREA N°:16.894/D-DF Assinatura:

Resp. Fiscalização:
CREA N°: Assinatura:

Resp. Execução:
CREA N°: Assinatura:

ESCALA: INDICADAS

CONVÊNIO: 881811/2018/MTUR/CAIXA

CONTEÚDO:
PLANTA DE COBERTURA E ESTRUTURA METÁLICA E DETALHES
PORTARIA E PRÉDIO ADMINISTRATIVO

PRODUCED BY AN AUTODESK STUDENT VERSION

PRODUCED BY AN AUTODESK STUDENT VERSION

PRODUCED BY AN AUTODESK STUDENT VERSION